Usługi Handlu Produkcja PHU BIUP spółka z o.o
19-400 Szczytno Kr
ul Sportowa 22

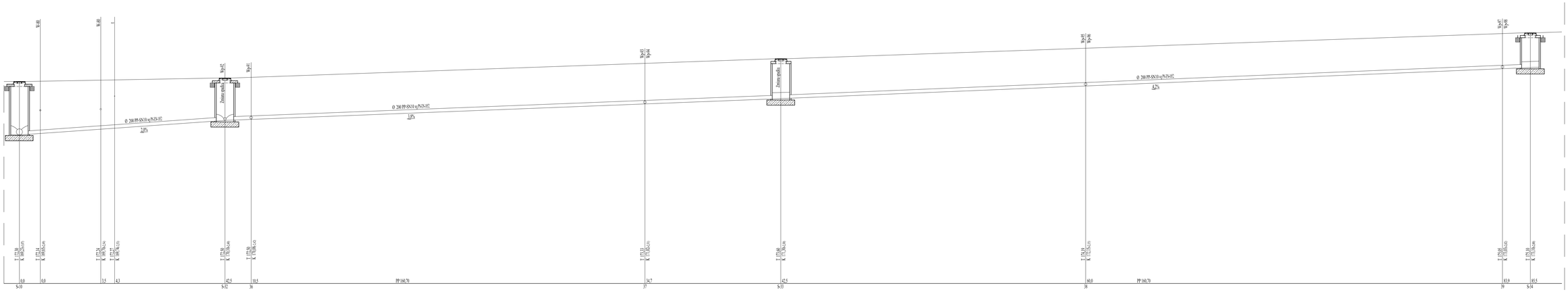

Profil przewodu kanalizacji od S-10 do S-34

Budowa kanalizacji deszczowej, przebudowa sieci telekomunikacyjnej i przebudowa linii napowietrznej n.n. w związku z przebudową dróg gminnych w m. Lipnica, działki nr: 560,458,559,528,540,533,507,488,483,467			Rysunek - 4 skala 1 - 100
Funkcja	Imię i nazwisko	Data	Podpis
Projektant	Henryk Kozłowski uprawnienia budowlane do projektowania w specjalności instalacyjno-inżynieryjnej w zakresie sieci i instalacji sanitarnych nr ewidencyjny NB-7210/138/83	15 listopada 2015r	
Asystent projektanta	mgr inż Mariusz Kozłowski	15 listopada 2015r	